Arcade Button, 30mm, beleuchtet (LED 5V DC), transparent

Artikel-Nr.:	AB30L5-W
Hersteller:	BerryBase
EAN:	4251266703440
Herkunftsland:	China
Zolltarifnummer:	85365019
Gewicht:	0.01 kg

Diese auffälligen Arcade Buttons, mit LED Beleuchtung, zeichnen sich durch einen kristallklaren, glänzenden Look aus. Die Tastenfunktion ist sanft, ohne starkes Klicken, aber man spürt deutlich, wenn die Taste gedrückt wird.

Technische Daten
- Schaltertyp: Drucktaster
- Anzahl Schaltstellungen: 1-stellig
- Anschlüsse: Flachstecker 2,8 mm
- Schaltweise: OFF-(ON)
- Beleuchtet: ja, LED 5V DC
- Montage: für Frontplatten
- Montageabmessung: Ø 28,0 mm / M28
- Durchmesser: ca. 33mm

Weitere Bilder:

Alle hier aufgeführten Namen und Zeichen sind Eigentum des jeweiligen Herstellers. Druckfehler, Änderungen & Irrtümer vorbehalten.

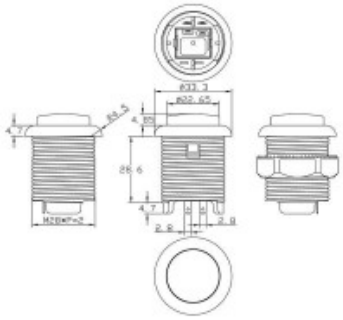
ø33.3
ø22.65
4.85
26.6
4.7
2.8
2.8